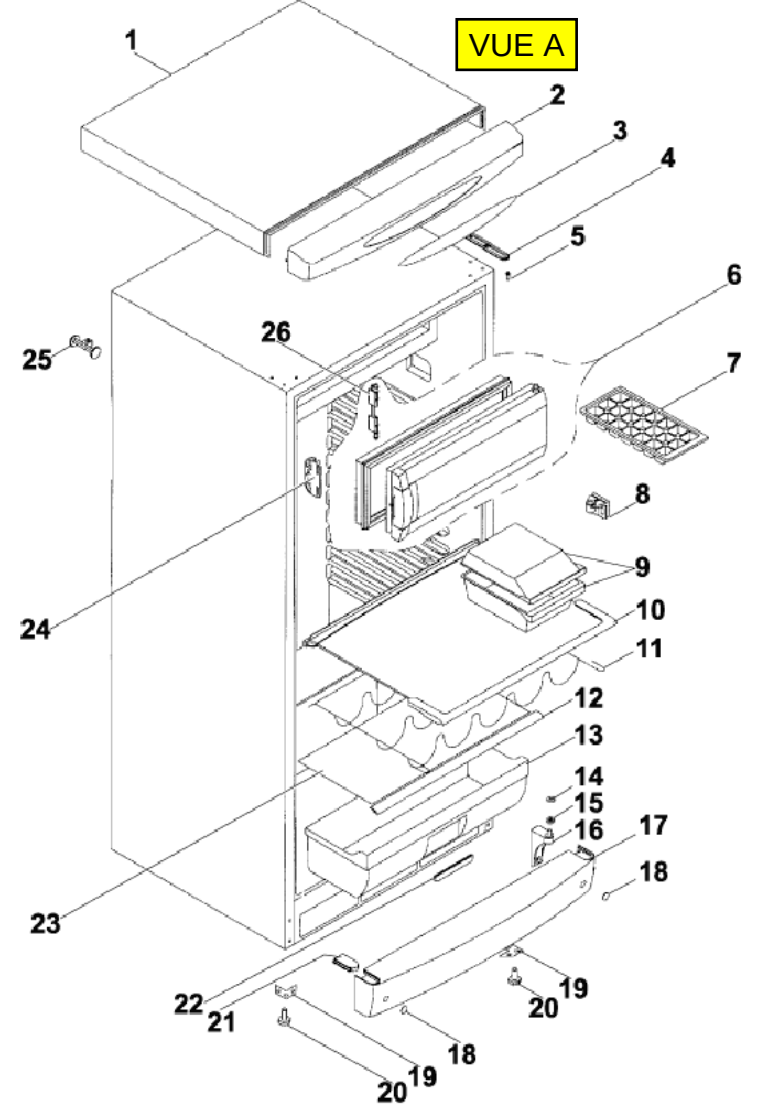
VUE A
1
2
3
4
5
6
7
8
9
10
11
12
13
14
15
16
17
18
19
20
21
22
23
24
25
26

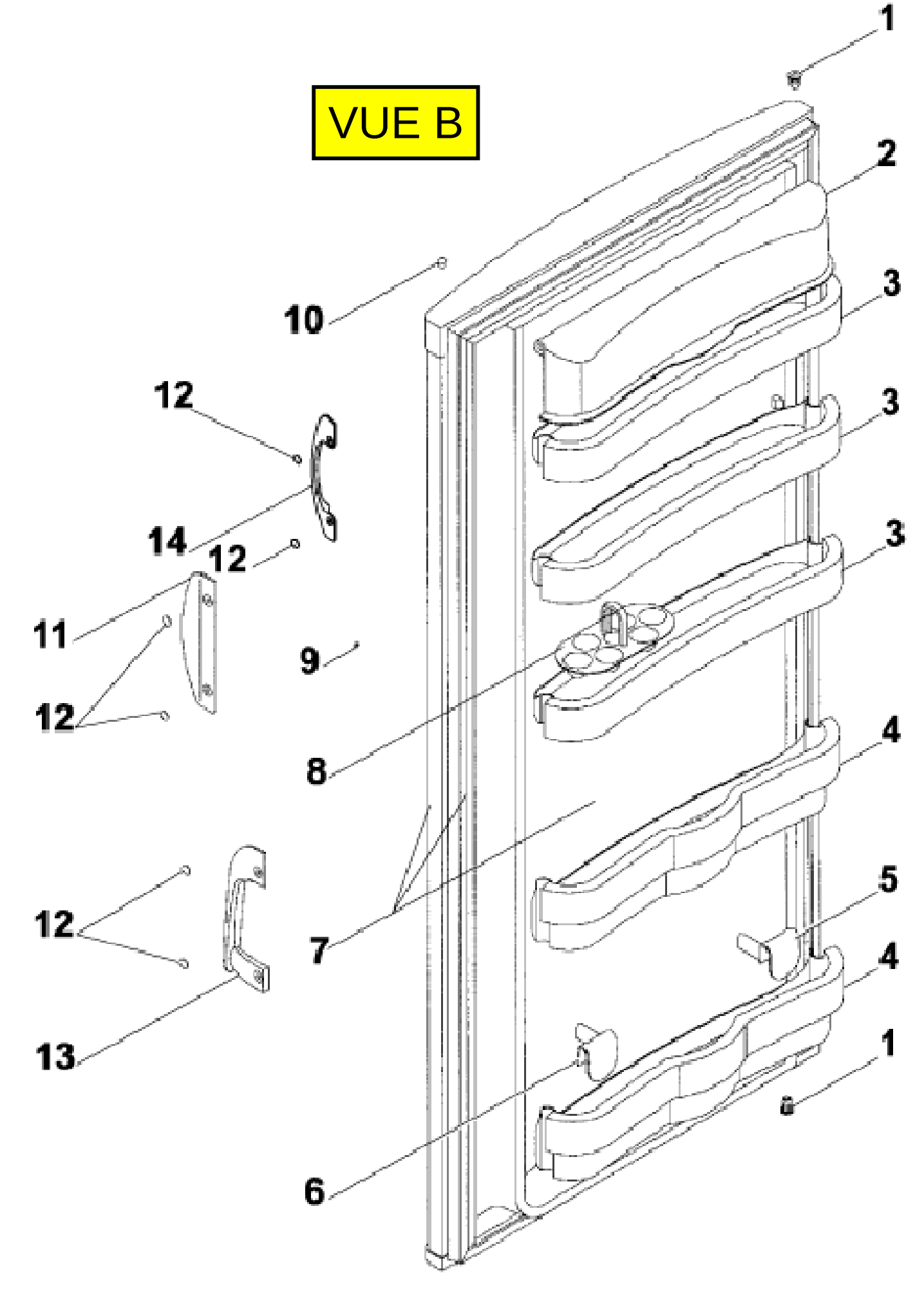
VUE B
1
2
3
3
3
4
5
4
1
10
12
14
12
11
9
12
8
7
12
13
6
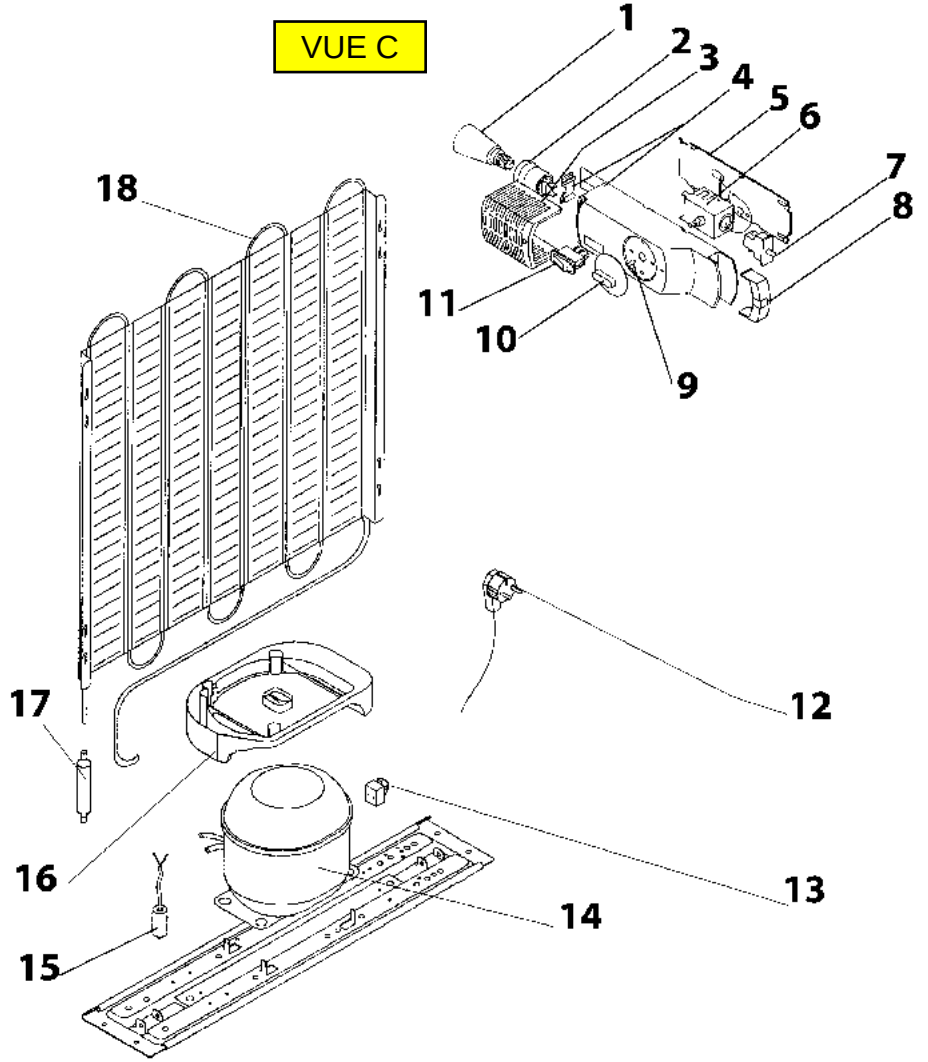
VUE C